J&P DISTRIBUCIONES

INSUMOS PROFESIONALES PARA EMPRESAS



CATÁLOGO
DE PRODUCTOS

2027

CALIDAD GARANTIZADA | SOLUCIONES SOSTENIBLES | SEGURIDAD Y CONFIANZA | ATENCIÓN PERSONALIZADA

Todo lo que tu empresa necesita para mantener espacios limpios, seguros y productivos.

WWW.JYPDISTRIBUCIONES.COM.EC

096 995 4444
098 419 0249

Cuenca, Av. 10 de Agosto y Juan Cuesta

www.jypdistribuciones.com.ec

Envíos a Nivel Nacional

J&P DISTRIBUCIONES

J&P DISTRIBUCIONES, es una empresa de capital ecuatoriano, domiciliada en Cuenca. Contamos con una experiencia desde el 2009 en esta actividad y disponemos de una infraestructura necesaria para el desarrollo de las actividades. Nuestra oficina se encuentra ubicada en la calle Av. 10 de Agosto 1424 y Juan Cuesta.

La empresa inicia en el año 2009 bajo el nombre comercial J&P Distribuciones, el cual tiene las iniciales de los fundadores de la misma, iniciando con un profundo espíritu de emprendimiento y visión crecer tanto en la provincia como en otros lugares del país.



3R

La regla ecológica de las 3 R se refiere a las tres principales acciones que podemos tomar para reducir nuestro impacto ambiental y promover la sostenibilidad: reducir, reutilizar y reciclar.

REDUCIR

La primera R se refiere a la reducción del uso de recursos y la generación de residuos. Esto se puede hacer, por ejemplo, al elegir productos con menos envases o con envases reutilizables, al reutilizar productos en lugar de comprar nuevos o al apagar las luces y los electrodomésticos cuando no se están utilizando.

REUTILIZAR

La segunda R se refiere a reutilizar productos en lugar de desecharlos. Esto incluye cosas como usar bolsas reutilizables en lugar de plásticas, reparar productos en lugar de comprar nuevos, y donar o vender cosas que ya no necesitamos.

RECICLAR

La tercera R se refiere al proceso de reciclar materiales para hacer nuevos productos. Esto incluye separar los residuos por tipo de material (papel, vidrio, metal, plástico, etc.) y llevarlos al centro de reciclaje.

J & P DISTRIBUCIONES
HIGIENE PROFESIONAL PARA EMPRESAS



LOS 8 COLORES DEL RECICLAJE

El reciclaje es un proceso cuyo objetivo es convertir residuos en nuevos productos o en materia prima para su posterior utilización. Se previene el desuso de materiales potencialmente útiles, se reduce el consumo de nueva materia prima y el uso de energía.

DESECHOS COMUNES

- Servilletas y papel higiénico
- Envases plásticos de aceites comestibles
- Envases con restos de comida

PLÁSTICOS

- Botellas de plástico
- Fundas plásticas
- Envases de productos de limpieza

ORGÁNICOS

- Restos de alimentos
- Cáscaras de fruta
- Hojas y pasto

PAPEL-CARTÓN

- Revistas
- Cajas de cartón
- Envases de cartón y papel

RIESGO BIOLÓGICO

- Gasas y algodones
- Guantes de látex
- Material de curación y demás residuos contaminados que generen contagios o infecciones

CITOTÓXICOS O ESPECIALES

- Medicamentos vencidos
- Residuos de laboratorio
- Material contaminado con sustancias químicas

ELECTRÓNICOS

- Celulares y cargadores
- Cables y baterías
- Equipos electrónicos en desuso

VIDRIOS

- Botellas de vidrio
- Frascos de vidrio
- Envases de vidrio

WWW.JYPDISTRIBUCIONES.COM
099 123 4567

J & P DISTRIBUCIONES
INSUMOS PROFESIONALES PARA EMPRESAS

CONTENEDOR PARA BASURA

10 LITROS



RESISTENTE
Material de alta durabilidad.

PRÁCTICO
Base cuadrada con tapa y pedal.

HIGIÉNICO
Tapa con pedal que evita el contacto manual.

ESPECIFICACIONES

Marca:	SGC
Material:	HDPE
Medidas:	Alto 36 cm Ancho 21,5 cm Largo 33 cm
Capacidad:	10 - 12 litros
Color:	
Características:	Base cuadrada con tapa y pedal

CALIDAD
Productos diseñados para un uso continuo.

COMPROMISO
Contribuimos al cuidado del medio ambiente.

IDEAL PARA
Empresas, instituciones y espacios comerciales.

096 995 4444 - 098 419 0249 | www.jypdistribuciones.com.ec

J&P DISTRIBUCIONES
INSUMOS PROFESIONALES PARA EMPRESAS

CONTENEDOR VAIVEN

50 LITROS



DIMENSIONES:

- Ancho: 31 cm
- Altura: 68 cm
- Profundidad: 39 cm

CONTENEDOR VAIVEN

50 LITROS



DIMENSIONES:

- Ancho: 31 cm
- Altura: 68 cm
- Profundidad: 39 cm

096 995 4444 - 098 419 0249 | www.jypdistribuciones.com.ec

PAPELERA RECTANGULAR PEDAL

12 LITROS



ESPECIFICACIONES TÉCNICAS

Dimensiones:	L. 35.5 x An. 20.2 x Al. 32.5 cm
Peso por unidad:	0.95 kg
Empaque:	8 unidades por paquete
Dimensiones del empaque:	L. 77.5 x An. 65 x Al. 33 cm
Peso total del empaque:	8.76 kg
Material:	Polipropileno
Referencias por color:	811 · 1100 · 763 · 764

PAPELERA CUADRADA CON PEDAL

20 LITROS



ESPECIFICACIONES TÉCNICAS

Dimensiones:	L. 36.5 x An. 31.5 x Al. 37 cm
Peso por unidad:	1.45 kg
Empaque:	8 unidades por paquete
Dimensiones del empaque:	L. 116 x An. 65 x Al. 36.5 cm
Peso total del empaque:	12.87 kg
Material:	Polipropileno
Referencias por color:	583 1085 768 769

PAPELERA PLANA

55 LITROS



ESPECIFICACIONES TÉCNICAS

Dimensiones:	L. 39 x An. 29.8 x Al. 70 cm
Peso por unidad:	2.42 kg
Empaque:	8 unidades por paquete
Dimensiones del empaque:	L. 54 x An. 39 x Al. 103.5 cm
Peso total del empaque:	20.07 kg
Material:	Polipropileno
Referencias por color:	585 586 581 583

J & P DISTRIBUCIONES
INSUMOS PROFESIONALES PARA EMPRESAS

CONTENEDOR PARA BASURA

25 - 30 LITROS



ESPECIFICACIONES

Modelo:	25 / 30 Lt.
Material:	HDPE
Medidas:	Alto 45 cm Ancho 32 cm Largo 26 cm
Capacidad:	25 - 30 litros
Características:	Base cuadrada sin ruedas, con tapa y pedal.

096 995 4444 - 098 419 0249 | www.jypdistribuciones.com.ec

J & P DISTRIBUCIONES

INSUMOS PROFESIONALES PARA EMPRESAS

CONTENEDOR PARA BASURA

50 LITROS





ESPECIFICACIONES TÉCNICAS

Dimensiones:	Alto: 56 cm Ancho: 41 cm Largo: 38 cm
Material:	HDPE (Polietileno de alta densidad)
Colores disponibles:	Gris, Verde, Azul, Rojo, Negro
Base:	Cuadrada, sin ruedas
Tapa:	Con tapa fija
Apertura:	Con pedal resistente
Uso recomendado:	Residuos comunes

096 995 4444 - 098 419 0249 | www.jypdistribuciones.com.ec

COLORES DISPONIBLES

CALIDAD, GARANTÍA Y CUMPLIMIENTO DE NORMAS



SERIGRAFÍA SEGÚN EL **COLOR**

COMPRE EN LÍNEA:
WWW.JYPDISTRIBUCIONES.COM.EC

J&P DISTRIBUCIONES

INSUMOS PROFESIONALES PARA EMPRESAS

CONTENEDORES

CONTENEDORES DE 120 Y 240 LITROS

CON TAPA LLANTA Y PEDAL

Contenedor de residuos negro 120 - 240 litros, tachos para residuos, en color gris, azul, rojo, negro y verde.
Ruedas de marcha suave, con bandajes de goma maciza
Eje de la rueda fabricado de acero macizo, galvanizado, resistente a la corrosión
Admiten su total reciclado al haber terminado su vida útil los contenedores
Los contenedores satisfacen los requisitos de la normativa alemana sobre ruido ambiental de acuerdo con la directiva comunitaria pertinente, y llevan la marca correspondiente a su nivel de potencia acústica garantizado
Se fabrican en polietileno de baja densidad (HDPE) mediante proceso de inyección.
Resistentes a impactos, calor, sustancias químicas, humedad, radiación UV, limpieza de alta presión

CAPACIDADES
120 y 240 litros.
Ideales para la gestión de residuos en diferentes espacios.

COLORES DISPONIBLES
Negro, gris, azul, rojo, verde.

MOVILIDAD CONFIABLE
Ruedas de marcha suave, con bandajes de goma maciza.

MATERIAL RESISTENTE
Fabricados en polietileno de baja densidad (HDPE) mediante proceso de inyección.

DURABILIDAD SUPERIOR
Eje de la rueda de acero macizo, galvanizado, resistente a la corrosión.

COMPROMISO AMBIENTAL
Admiten su total reciclado al haber terminado su vida útil.

NORMATIVA Y CALIDAD
Satisfacen los requisitos de la normativa alemana sobre ruido ambiental de acuerdo con la directiva comunitaria pertinente, y llevan la marca correspondiente a su nivel de potencia acústica garantizado.

RESISTENCIA GARANTIZADA
Resistentes a impactos, calor, sustancias químicas, humedad, radiación UV y limpieza de alta presión.

096 995 4444 - 098 419 0249 | www.jypdistribuciones.com.ec

J&P DISTRIBUCIONES

INSUMOS PROFESIONALES PARA EMPRESAS

CONTENEDORES

Soluciones que mantienen tu empresa segura, limpia y eficiente.

Distribuimos contenedores, productos de limpieza, artículos de food service y más. Cumplimos normativas y entregamos en todo el Ecuador.



Calidad garantizada



Cumplimos Normativas



Cobertura en todo el Ecuador



Desde el 2009

J&P
DISTRIBUCIONES
INSUMOS PROFESIONALES PARA EMPRESAS

CONTENEDORES DE 120 LITROS

CON TAPA, LLANTA Y PEDAL

Contenedores para basura importados, diseñados para la gestión eficiente de residuos en diferentes espacios.



ESPECIFICACIONES TÉCNICAS

DIMENSIONES
Alto: 88 cm
Ancho: 45.5 cm
Largo: 48 cm

COLORES DISPONIBLES
Azul, Verde, Gris, Rojo, Negro, Blanco, Amarillo, Naranja

PEDAL
Pedal metálico lateral

MATERIAL
Polietileno de alta densidad (HDPE)

TAPA
Con tapa abatible

USO RECOMENDADO
Residuos aprovechables (papel / cartón)

120 LITROS

096 995 4444 - 098 419 0249 | www.jypdistribuciones.com.ec

J&P
DISTRIBUCIONES
INSUMOS PROFESIONALES PARA EMPRESAS

CONTENEDORES DE 240 LITROS

CON TAPA, LLANTA Y PEDAL

Contenedores para basura importados, diseñados para la gestión eficiente de residuos en diferentes espacios.



ESPECIFICACIONES TÉCNICAS

DIMENSIONES
Largo: 70 cm
Ancho: 58 cm
Alto: 98 cm

MATERIAL
HDPE – Polietileno de baja densidad

PESO
15 kg

CAPACIDAD DE CARGA
96 kg

GARANTÍA
12 meses

COLORES DISPONIBLES
Azul, Verde, Gris, Rojo, Negro, Blanco, Amarillo, Naranja

240 LITROS

096 995 4444 - 098 419 0249 | www.jypdistribuciones.com.ec

J&P
DISTRIBUCIONES
INSUMOS PROFESIONALES PARA EMPRESAS

CONTENEDORES

360 LITROS

Mediadas
Ancho: 71 cm

Peso: 19.3 kg



360 LITROS

ESPECIFICACIONES

- Elaborados con **polietileno virgen**, con tapa integrada para mantener un aspecto higiénico.
- Poseen **agarraderas** que facilitan la manipulación y transporte, se adaptan a vehículos recolectores de basura, fabricados para uso industrial, urbano e institucional, ideal para reciclaje y en varios colores de acuerdo a normativas para cada tipo de residuo.
- Fáciles de **transportar, limpiar, higiénicos y ligeros**. Con **ruedas de 10 pulgadas**, rin de polipropileno y oliuretano blando de alta durabilidad.

096 995 4444 - 098 419 0249 | www.jypdistribuciones.com.ec

J&P
DISTRIBUCIONES
INSUMOS PROFESIONALES PARA EMPRESAS

CONTENEDORES

DE 660 Y 1100 LITROS

PARA DESECHOS



ESPECIFICACIONES

- Equipados con ruedas y pedal (opcional).
- El objetivo del pedal es garantizar que las manos del usuario estén siempre libres y no entren en contacto con el recipiente.
- Material: Polietileno de alta densidad.

CÓDIGO DE COLORES DE LOS TACHOS:

El color azul se utiliza para los residuos reciclables, es decir, aquellos materiales que pueden ser reutilizados o reciclados, como el vidrio, plástico, entre otros.

El color negro se utiliza para los residuos no reciclables, es decir, aquellos que no pueden ser reutilizados o reciclados.

El color verde se utiliza para los residuos orgánicos, es decir, aquellos de origen biológico como restos de comida, cáscaras de fruta, verduras, hojas, pasto, entre otros.

El color rojo se utiliza para los residuos peligrosos, es decir, aquellos que contienen sustancias tóxicas o peligrosas para el medio ambiente o la salud pública.

El color gris se utiliza para reciclar papel / cartón. Papel limpio en buenas condiciones: revistas, folletos publicitarios, cajas y envases de cartón y papel.

CAPACIDADES

660 LITROS
1100 LITROS

CARACTERÍSTICAS

RUEDAS Y PEDAL
(OPCIONAL)

096 995 4444 - 098 419 0249 | www.jypdistribuciones.com.ec

J&P
DISTRIBUCIONES
INSUMOS PROFESIONALES PARA EMPRESAS

CONTENEDORES

DE 660 LITROS

PARA DESECHOS



CARACTERÍSTICAS TÉCNICAS

- Contenedor de residuos negro 660 lts con pedal
- Capacidad de volumen: 660 lts
- Capacidad de carga: 300kg
- Dimensiones: Alto 120 cm Ancho 137cm Largo 80.5cm
- Peso: 43 Kg
- Diseño: Mango ergonómico con base reforzada ruedas de hule
- Material 100% polietileno

CAPACIDAD	CARGA MÁXIMA
660 LITROS	300 KG

096 995 4444 - 098 419 0249 | www.jypdistribuciones.com.ec

J&P
DISTRIBUCIONES
INSUMOS PROFESIONALES PARA EMPRESAS

CONTENEDORES

DE 1100 LITROS

PARA DESECHOS



CARACTERÍSTICAS TÉCNICAS

- Contenedor de residuos 1100 lts verde
- Capacidad de volumen: 1100 lts
- Capacidad de carga: 500kg
- Dimensiones: Alto 130 cm Ancho 138cm Largo 100cm
- Peso: 51 Kg
- Diseño: Mango ergonómico con base reforzada ruedas de hule
- Material 100% polietileno.

CAPACIDAD	CARGA MÁXIMA
1100 LITROS	500 KG

096 995 4444 - 098 419 0249 | www.jypdistribuciones.com.ec

J&P
DISTRIBUCIONES
INSUMOS PROFESIONALES PARA EMPRESAS

LÍNEA HOSPITALARIA

Contenedores de residuos para hospitales y clínicas



J&P

DISTRIBUCIONES

INSUMOS PROFESIONALES PARA EMPRESAS

CONTENEDORES



Dimensiones

35.5 cm (Largo)
21cm (Ancho)
35.5 cm (Alto)

10 LITROS

Contenedor pedal



Dimensiones

28 cm (Largo)
21cm (Ancho)
40 cm (Alto)

10 LITROS

Contenedor vaiven



Dimensiones

35.5 cm (Largo)
31,5cm (Ancho)
38.5 cm (Alto)

20 LITROS

Contenedor pedal



Dimensiones

36 cm (Largo)
33 cm (Ancho)
50 cm (Alto)

25 LITROS

Contenedor pedal

RESISTENTES | HIGIÉNICOS | DURADEROS | SEGUROS

www.jypdistribuciones.com.ec

PAPELERA REDONDA CON PEDAL

12 LITROS





ESPECIFICACIONES TÉCNICAS

Dimensiones	L. 35.5 x An. 30 x Al. 33 cm
Peso por unidad	0.81 kg
Empaque	8 unidades por paquete
Dimensiones del empaque	L. 105 x An. 55 x Al. 33.5 cm
Peso total del empaque	7.53 kg
Material	Polipropileno
Referencias por color	1099 250

PAPELERA REDONDA CON PEDAL

25 LITROS





ESPECIFICACIONES TÉCNICAS

Dimensiones	L. 40 x An. 35.8 x Al. 45 cm
Peso por unidad	1.38 kg
Empaque	8 unidades por paquete
Dimensiones del empaque	L. 127.5 x An. 64.5 x Al. 45.5 cm
Peso total del empaque	12.33 kg
Material	Polipropileno
Referencias por color	1101 253

J&P

DISTRIBUCIONES

INSUMOS PROFESIONALES PARA EMPRESAS



Dimensiones

39 cm (Largo)
29 cm (Ancho)
54 cm (Alto)

35 LITROS

Contenedor vaiven



Dimensiones

39 cm (Largo)
29 cm (Ancho)
71 cm (Alto)

53 LITROS

Contenedor vaiven



Dimensiones

38 cm (Largo)
41 cm (Ancho)
56 cm (Alto)

50 LITROS

Contenedor pedal



Dimensiones

48 cm (Largo)
48 cm (Ancho)
88 cm (Alto)

120 LITROS

Contenedor tapa,
llantas y pedal.

J&P
DISTRIBUCIONES
INSUMOS PROFESIONALES PARA EMPRESAS



240 LITROS

Contenedor tapa,
llantas y pedal.



360 LITROS

Contenedor tapa,
llantas y pedal.



660 LITROS

Contenedor tapa,
llantas y pedal.



1100 LITROS

Contenedor tapa,
llantas y pedal.

J&P
DISTRIBUCIONES
INSUMOS PROFESIONALES PARA EMPRESAS



1 y 3 LITROS

Contenedor cilíndrico



3 LITROS

Contenedor rectangular



5 LITROS

Contenedor tipo lonchera



1 Y 12 LITROS

Contenedor rectangular

DISPONIBLE SOLO EN COLOR ROJO

J&P
DISTRIBUCIONES
INSUMOS PROFESIONALES PARA EMPRESAS

CONTENEDOR PARA DESECHOS CITOTÓXICOS RECTANGULAR, BLOQUEO SEGURO

8 LITROS



Dimensiones

18 cm (Largo)
25cm (Ancho)
21 cm (Alto)

Material

Polipropileno

Certificación

Acuerdo Ministerial No. 00036-2019 R.O No. 64



CONTENEDOR PARA DESECHOS CORTOPUNZATES

45 LITROS



Dimensiones

28 cm (Largo)
41cm (Ancho)
57 cm (Alto)

Material

Polipropileno

Certificación

Acuerdo Ministerial No. 00036-2019 R.O No. 64



DISPONIBLE SOLO EN COLOR ROJO

J&P
DISTRIBUCIONES
INSUMOS PROFESIONALES PARA EMPRESAS



Guantes de nitrilo



Bata quirúrgicos
Desechable



Guantes de látex



Soporte
cortopunzante



Mascarilla Quirúrgica
Desechable



Mascarilla
N95



Zapatos quirúrgicos
Desechable



Fundas de varios
colores

J&P

DISTRIBUCIONES

INSUMOS PROFESIONALES PARA EMPRESAS

PUNTOS ECOLÓGICOS

ORGANIZA • SEPARA • CUIDA EL PLANETA



FOMENTA EL RECICLAJE

CUIDA EL MEDIO AMBIENTE

RESISTENTES Y DURADEROS

IDEAL PARA TODO TIPO DE ESPACIOS

www.jypdistribuciones.com.ec

J&P
DISTRIBUCIONES
INSUMOS PROFESIONALES PARA EMPRESAS



PUNTO ECOLÓGICO

Los puntos ecológicos, también conocidos como ecopuntos, puntos verdes o puntos de reciclaje, son zonas demarcadas y señalizadas que sirven para hacer un manejo adecuado de los residuos, mientras se facilita la labor para las personas y se concientiza sobre la forma correcta de reciclar.





DE 2,3,4,5 ESTACIONES

J&P
DISTRIBUCIONES
INSUMOS PROFESIONALES PARA EMPRESAS

ESTACIÓN
PUNTO ECOLÓGICO 120 LITROS(X3)



Estructura

A(ancho) 157 cm

B(alto) 162 cm

C(ancho entre contenedores) 47cm

D(altura desde base hasta contenedor) 85 cm

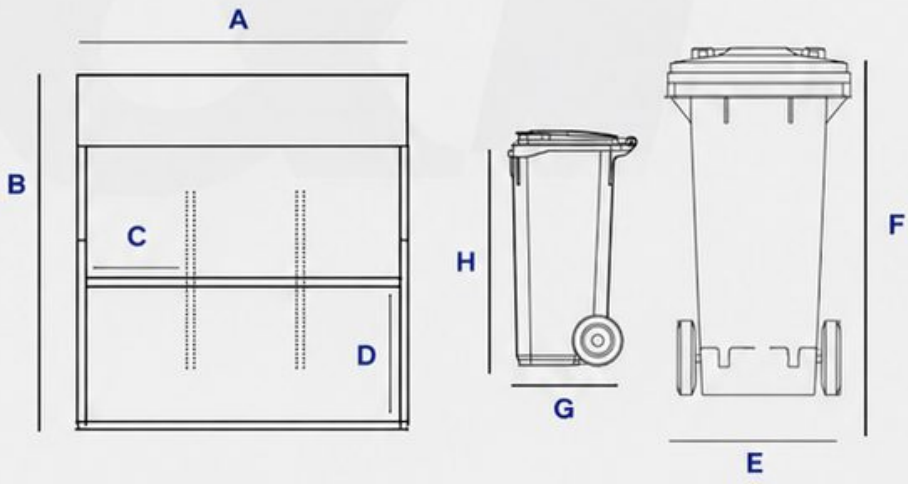

Contenedor

E (ancho) 45.5 cm

F (alto con tapa) 91 cm

G (Largo) 48cm

H (alto sin tapa) 88cm

Características

- Diseñados en polietileno de alta densidad para ser resistentes ante la corrosión y el desgaste
- La tapa tiene apertura tipo bisagra
- 2 Ruedas con banda de rodadura de caucho(180mm)
- Diseñado para sistemas de recogida mecanizada
- Asas que facilitan su manejo
- EJE de Acero Galvanizado
- Piezas reciclables al final de su vida útil
- Temperatura de trabajo desde -5°C a 50 °C
- Serigrafía personalizable

J&P
DISTRIBUCIONES
UMOS PROFESIONALES PARA EMPRESAS

PUNTO ECOLÓGICO

240 LTS



Los puntos ecológicos, también conocidos como ecopuntos, puntos verdes o puntos de reciclaje, son zonas demarcadas y señalizadas que sirven para hacer un manejo adecuado de los residuos, mientras se facilita la labor para las personas y se concientiza sobre la forma correcta de reciclar.





240 LITROS
Alta capacidad para mayor almacenamiento.

RESISTENCIA Y DURABILIDAD
Fabricados con materiales de alta calidad.

COMPROMISO AMBIENTAL
Promovemos la separación y el reciclaje.

www.jypdistribuciones.com.ec

PUNTO ECOLÓGICO
240 LTS
X3 ESTACIONES CON TECHO

J&P
DISTRIBUCIONES
INSUMOS PROFESIONALES PARA EMPRESAS

DISPENSADORES DE TOALLA Z, PH Y JABÓN LÍQUIDO



- Fabricados con plástico ABS, resistentes y con propiedades antivandalismo. • Personalizados. • Contamos con todos los repuestos (llaves, seguro, botón).
- Dispensadores de Jabón: • Para usar con botella de 1000ml o sachet • Sistema de dispensación intercambiable MultiPush (líquido, espuma, spray).
- Permite ahorrar el producto gracias a su sistema de dosificación, cada push arroja un ml del producto

BLANCO PLATA

J&P
DISTRBIBUCIONES
INSUMOS PROFESIONALES PARA EMPRESAS

DISPENSADOR DE PAPEL Y JABÓN

ACERO INOXIDABLE

DISPENSADORES



- Dispensador que brinda soluciones adecuadas para el papel, protegiendo al producto del polvo y la humedad, modelo robusto y de gran capacidad con mantenimiento mínimo.
- Capacidad para almacenar un rollo de hasta 240 mm de diametro.
- Con seguro y llave, incluye tornillos para su instalación.
- Elaborado en Acero Inoxidable



Dispensador de jabón sobrio y elegante.

- Incluye tornillos para su instalación.
- Elaborado en Acero Inoxidable

J&P DISTRIBUCIONES
INSUMOS PROFESIONALES PARA EMPRESAS

GUANTE NITRILO AZUL

4 MICRAS



NBR- Caucho de acrilonitrilo butadieno (>95%); estabilizantes, pigmentos y ayudas de proceso (<5%).

APLICACIONES

- Fuertes exigencias de manufactura
- Empacado
- Manipulación
- Industriales
- Salud

Aptos para contacto con alimentos. Presentan una muy alta resistencia a la perforación y el desgaste. Ambidiestros, manga enrollada y recta que brinda un ajuste perfecto. Texturizados en la punta de los dedos para mejor agarre. Ideales para personas sensibles al látex; no contienen talco.

DISPONIBLE EN CAJAS X 100 UNIDADES / TALLAS S, M, L

TALLA	ALTO (cm)	ANCHO (cm)	PROFUNDO (cm)	PESO TOTAL (kg)
Unidad	24,1	10,7	5,7	0,440 (T S); 0,460 (T M); 0,470 (T L); 0,590 (T XL)
Corrugado	49	26	29	8,8 (T S); 9,2 (T M); 9,5 (T L); 11,8 (T XL)



J&P
DISTRIBUCIONES
INSUMOS PROFESIONALES PARA EMPRESAS

NITRILE RESISTENT 12"



Previene heridas y lesiones por contacto con productos ásperos y contartantes Evita contato manual y directo con productos resistentes a : acidos, aceites, químicos y detergentes.

Guante de nitrilo blanco de alta resistencia

Este guante cuenta con propiedades de resistencia extrema y al mismo tiempo se adhiere a la mano y muñeca de forma total





CAJA 50 UNIDADES

COMPONENTE	Nitrilo Tratado Concentrado
COLOR	Exterior Blanco, Interior Negro
MEDIDAS (cm)	Largo: 30 Ancho: 15
GROSOR (cm)	Dedos: 0,24 Palma: 0,17 Puño: 0,13
TALLA	Small, médium, large
NORMATIVA	Certificación ISO 9001 CE

GENERACION VERDE 901

Papel Higienico

250 y 500 metros doble hoja

Es un producto 100% biodegradable, cuenta con soluciones ecológicas de higiene en suavidad y textura para mayor bienestar en cuidado personal.



Limpión KRAFT 100 y 150 metros

Papel en rollo ideal para limpiar y secar.
Es un producto 100% biodegradable, con soluciones ecológicas de higiene en suavidad y textura para mayor bienestar en la limpieza.



Servilleta KRAFT y BLANCA 150 y 300 hojas

Permite limpiar sus manos y labios durante la comida, producto apto para el contacto con la piel.
Se adapta a las necesidades de negocios u hogar, permitiendo calidad y duración.



Toalla Z KRAFT y BLANCA 150 hojas

Ideal para el secado e higiene de manos.
Puede utilizar en baños, cocinas, salones, restaurantes o establecimientos comerciales. Cuenta con máximo poder de absorción y retención de líquidos.



Toalla Blanca 200 metros

Toalla rollo extra absorción



ABSORBENTES

FUNDAS



MEDIDAS	CALIBRE
• 18X20	0.95
• 23X28	0.95
• 30X36	1.15
• 36X40	1.35
• 38X55	1.45
• 46X55	1.55

Disponemos fundas en todos los colores, si se necesita alguna medida en específico también podemos realizar bajo pedido.

Adicional disponemos fundas quintaleras, arrobera, manzanera, medio quintal (natural)

QUÍMICOS



Jabón Líquido de Manos 901

contiene un agente limpiador que está formulado con una agradable fragancia y agentes humectantes que protegen la piel, proporcionando una acción de limpieza suave, adecuada para uso frecuente. Con cada lavada, las manos se sienten limpias y no quedan residuos.



Cloro Líquido

901 Cloro Concentrado formulado a base de hipoclorito de sodio concentrado , es un poderoso desinfectante de superficies lisas duras no porosas, potabilizador de agua y desmanchador/ blanqueador de textiles.

Actúa inmediatamente sobre los microorganismos y/o materia en suspensión gracias a su gran poder oxidante.



Desinfectante

Limpiador líquido espumante desinfectante con fragancia, con pH nivelado, diseñado especialmente para la limpieza de pisos, baños, mesones o cualquier superficie en el hogar y en la industria en general.

Gracias a sus componentes especiales, es de fácil aplicación. Recomendado para una limpieza profunda en el aseo del hogar.



limpiavidrios

De forma segura limpie sus cristales y vidrios de su hogar e industria, elimine la grasa, polvo hollín, tizne, y demás agentes que opacan el brillo.

Da transparencia de manera fácil, rápida y con un secado instantáneo evitando la alta humedad.

Protege la adherencia de nuevas suciedades. no deja aureolas ni marcas.

DETERGENTE EN POLVO 901

DETERGENTE

El Detergente en Polvo, es un producto de apariencia polvo sólido, no tóxico.

Su fórmula le proporcionan un alto rendimiento en todas las condiciones posibles de lavado.

Contiene blanqueadores ópticos estables al cloro y combina perfectamente con cualquier oxidante durante la fase de lavado ofreciendo excelentes resultados en la eliminación de manchas .

PRESENTACIONES

- 1 kilo
- 2 kilos
- 3 kilos
- 5 kilos
- 15 kilos
- 50 kilos



COMPLEMENTARIOS

COCHE ESCURRIDOR 36 LITROS



Características Técnicas

- Dimensiones: Alto(89cm) Ancho(42cm) Largo(63cm)
- Capacidad de carga: 36 Litros
- Peso: 7.2 Kg
- Diseño: Manija que facilita el prensado
- Material HDPE

INSUMOS PROFESIONALES PARA EMPRESAS

COMPLEMENTARIOS

CONTENEDOR PARA PILAS USADAS



Características Técnicas

- Base: 29,6cm x 29,6cm
- Altura: 65cm
- Diámetro: 19,8cm
- Volumen: 20L
- Color: Personalizado

COMPOSTERAS

LÍNEA ECO



Características Técnicas

- **Altura:** 81cm
- **Largo:** 60 cm
- **Ancho:** 57 cm
- **Volumen:** 300L
- **Color:** Negro

Convierte residuos orgánicos en **abono natural** de forma práctica y sostenible. Fabricada en **plástico resistente** para intemperie, cuenta con tapa superior, ventilación lateral y compuerta inferior para **fácil extracción del compost**. Ideal para jardines, patios, huertos urbanos y hogares comprometidos con el **cuidado del ambiente**.

J&P ECO

Soluciones sostenibles

COMPOSTERAS

LÍNEA ECO



Características Técnicas

- **Altura:** 74cm
- **Largo:** 63 cm
- **Ancho:** 59 cm
- **Volumen:** 160L
- **Color:** Negro

Convierte residuos orgánicos en **abono natural** de forma práctica y sostenible. Fabricada en **plástico resistente** para intemperie, cuenta con tapa superior, ventilación lateral y compuerta inferior para **fácil extracción** del compost. Ideal para jardines, patios, huertos urbanos y hogares comprometidos con el **cuidado del ambiente**.

J&P ECO

Soluciones sostenibles

TODO LO QUE NECESITAS
PARA UNA LIMPIEZA EFICIENTE

PRODUCTOS DE CALIDAD PARA CADA NECESIDAD



DISPONEMOS DE GRAN VARIEDAD DE COMPLEMENTARIOS,
CONTÁCTE A SU ASESOR COMERCIAL
J&P DISTRIBUCIONES Y SOLICITE
MAYOR INFORMACIÓN

J&P ECO

Soluciones sostenibles

www.jypdistribuciones.com.ec